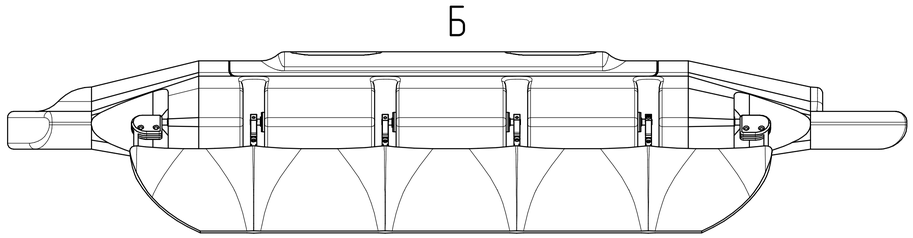

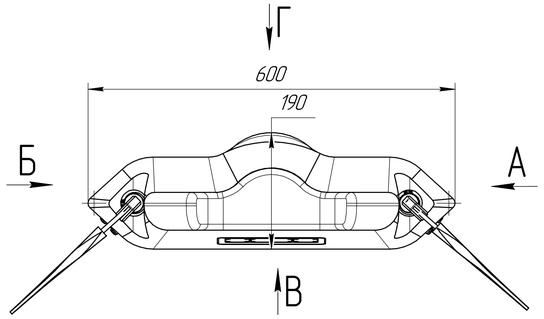

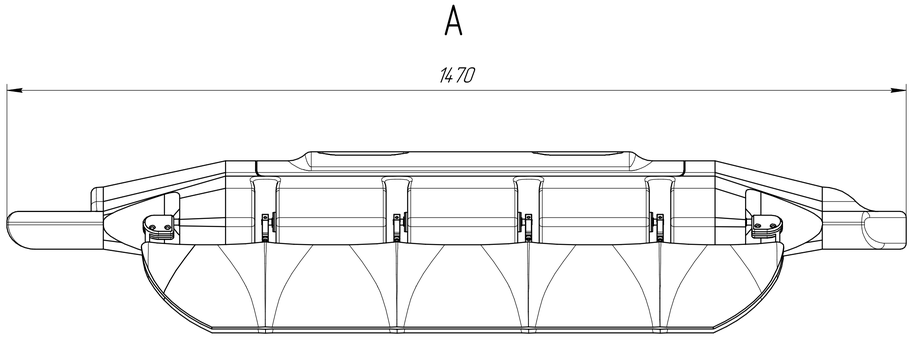

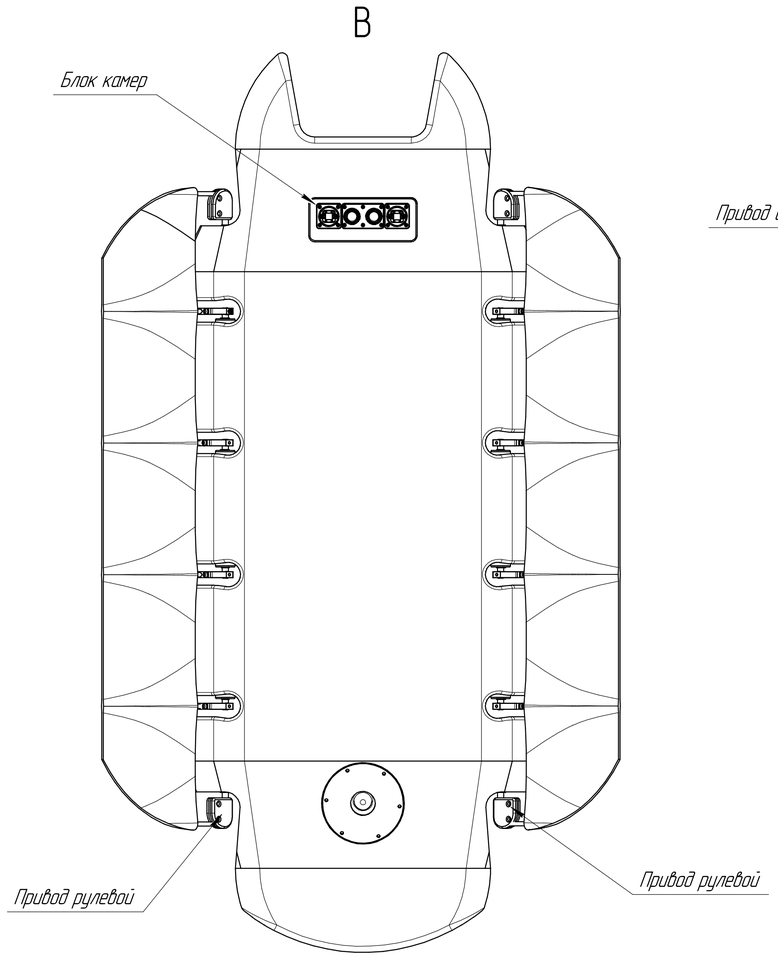

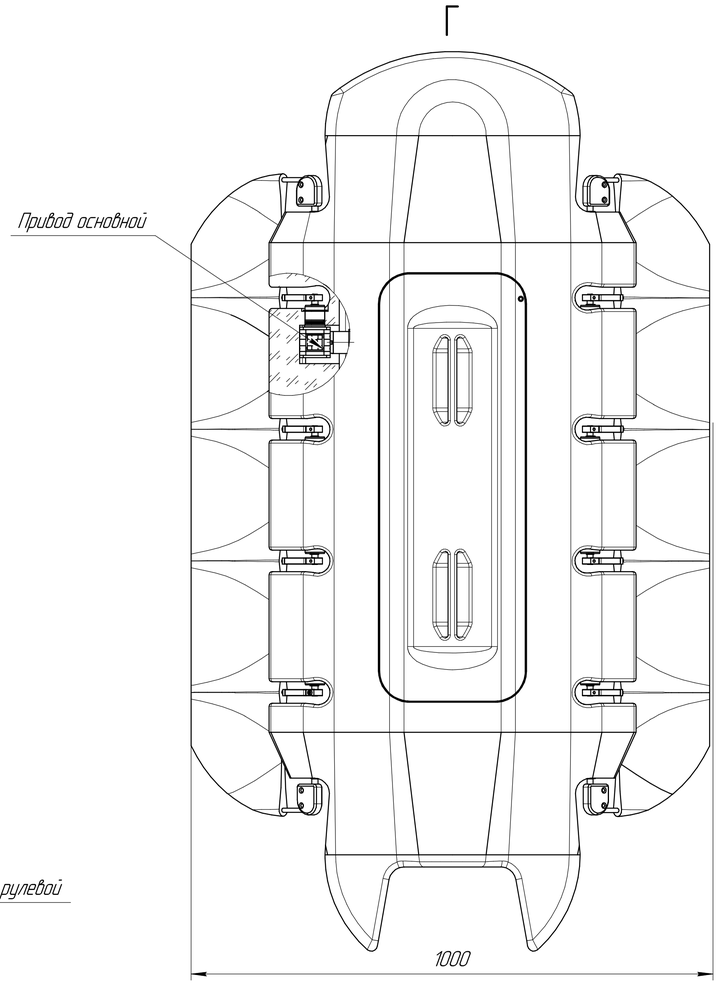

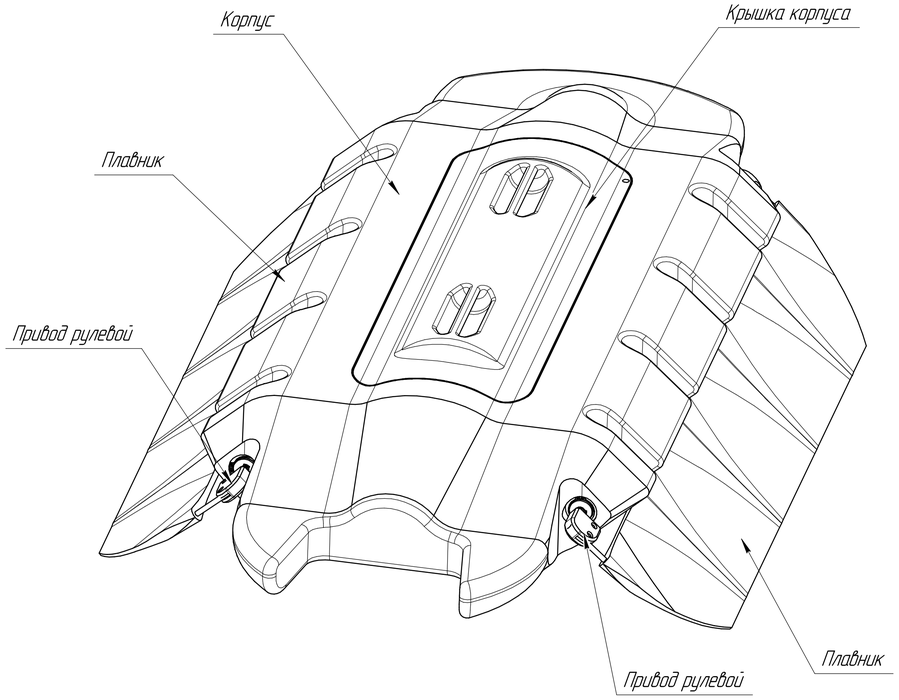

Волны плавника создаются путем задания угловых траекторий лучей плавника в соответствии с:

$$Q_i(t) = A\ \sin(2\pi f t = (i-1)\varphi),\ i = 1 \ldots N$$

A: Амплитуда колебаний луча
f: Частота лучевых колебаний
φ: Фазовый сдвиг между соседними лучами
N: Общее количество плавниковых лучей

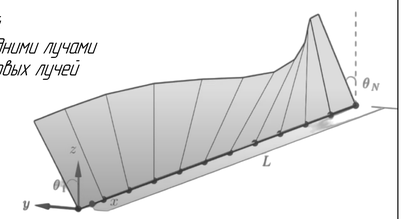

					9204.7015.442468.001 ВО			
Изм.	Лист	№ докум.	Подп.	Дата	Особь Чертеж общего вида	Лит.	Масса	Масштаб
Разраб.		Афанасьев А.А.		28.05.2024			55,06	1:5
Пров.		Михайлов Д.И.		28.05.2024				
Т.контр.		Литовко С.С.				Лист	Листов 1	
Н.контр.		Кравец А.П.				ГИКА ocean-minerals.ru		
Утв.		Григорчик А.В.						

Перв. примен. | Справ. № | Подп. и дата | Инв. № дубл. | Взам. инв. № | Подп. и дата | Инв. № подл.

Копировал | Формат А1