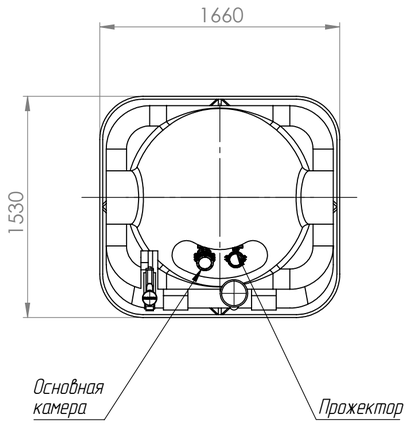

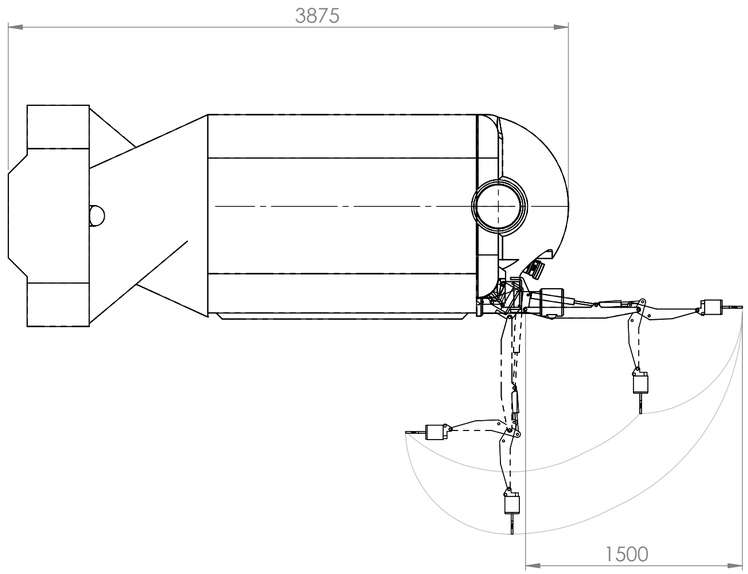

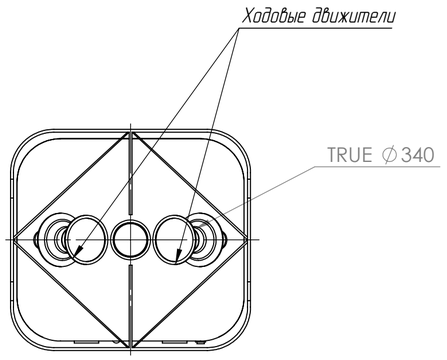

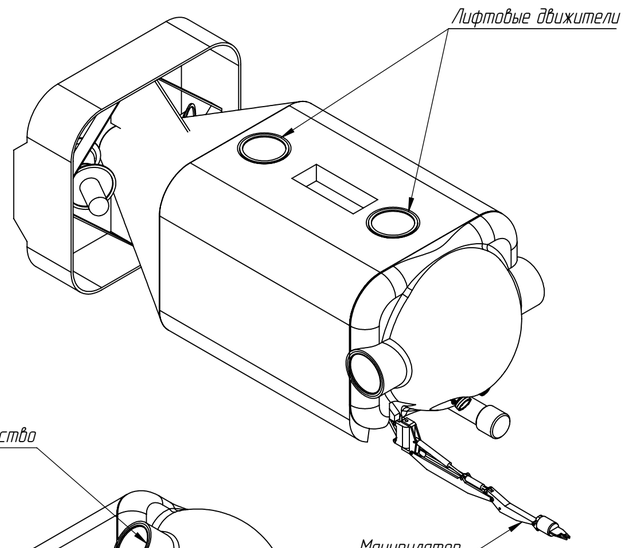

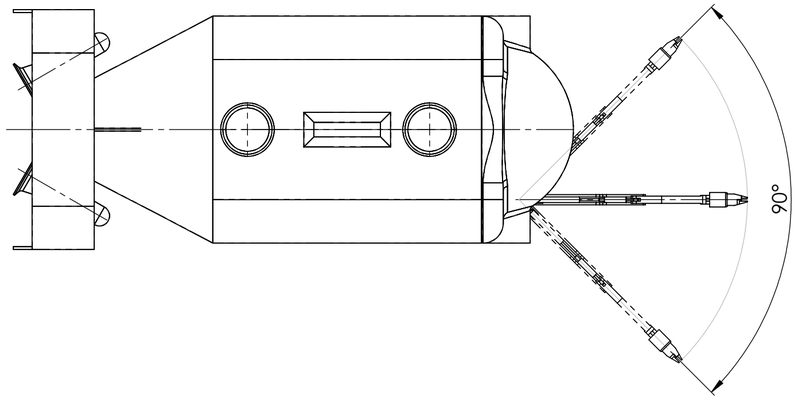

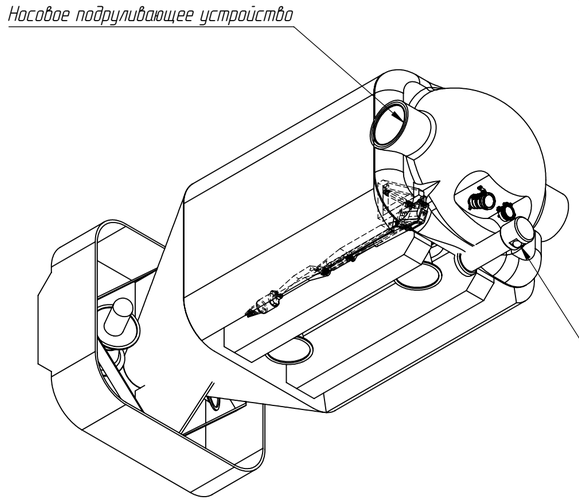

Технические характеристики:

Рабочая глубина до 5000 м
Масса 2,600 кг (в воздухе)
Мощность гидроэлектропривода 11 кВт
Давление в системе до 200 бар
Количество степеней свободы манипулятора VI
Тяговые усилие лифтовых движителей (2 шт.) 182 кг
Тяговые усилие ходовых движителей (2шт.) 14.5 кг
Носовое подруливающие устройство 1 шт
Телеметрия TECO 5.04
Гидравлическая система HYCO 5.03

Изм	Лист	№ докум.	Подп.	Дата	ТНПА Lamantin Тяжелого рабочего класса	Лит.	Масса	Масштаб
Разраб.								1:30
Пров.						Лист 1	Листов 1	
Т. контр.								
Н. контр.						ГИКО ocean-minerals.ru		
Утв.								

Перв. примен.
Справ. №
Подп. и дата
Инв. № дубл.
Взам. инв. №
Подп. и дата
Инв. № подл.

Копировал
Формат А2