Гидроэлектропривод
(1:4)

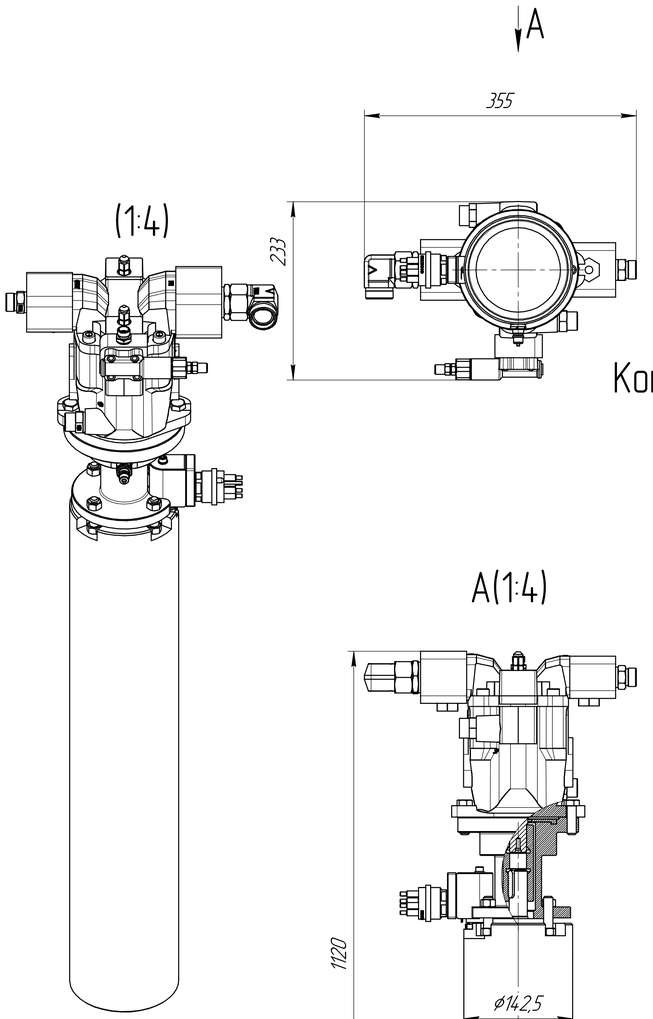

Танк-компенсатор
(1:4)

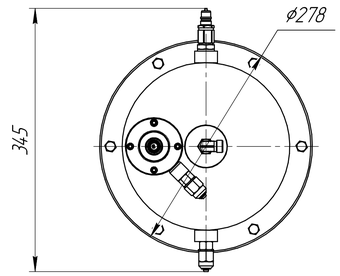

Блок управления гидравликой шестипозиционный
(1:4)

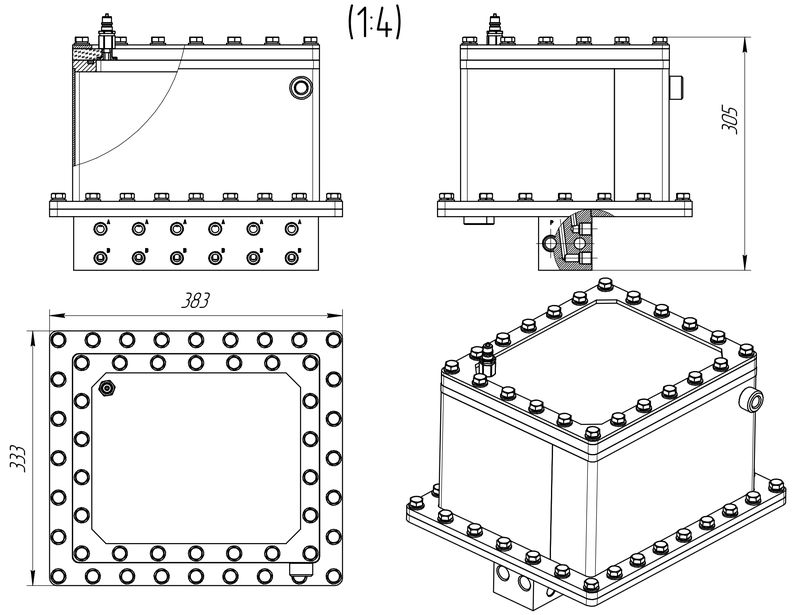

Контрольная точка
(1:1)

A(1:4)

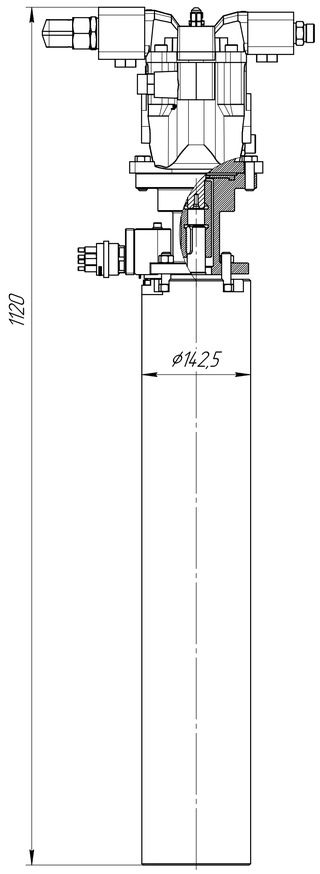

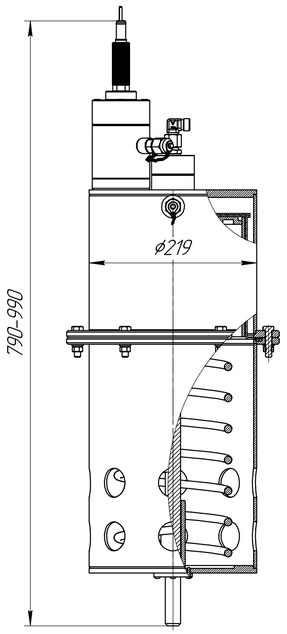

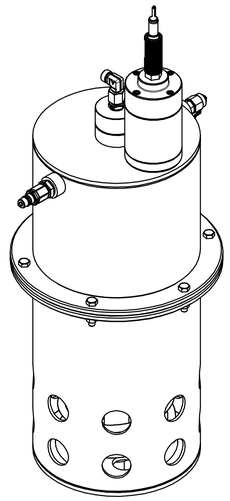

Блок управления гидравликой двухпозиционный
(1:4)

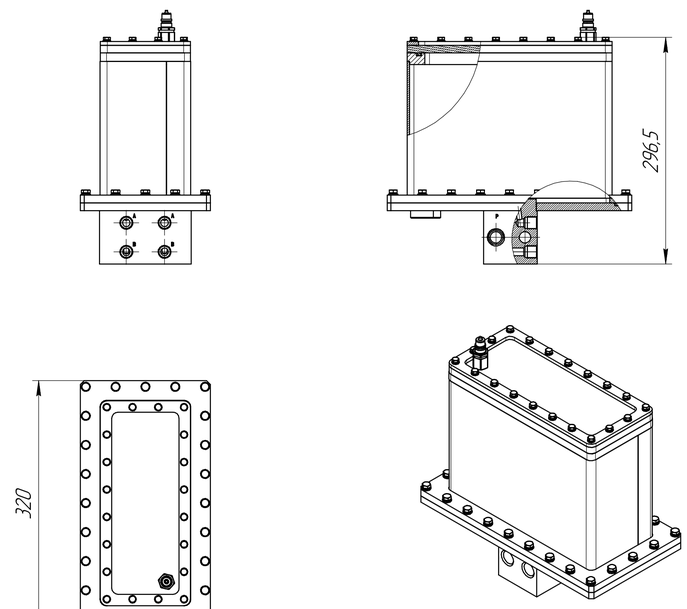

1 Размеры для справок

Изм.	Лист	№ докум.	Подп.	Дата	ГЭП (гидроэлектропривод) (ТУ 4145-075-9204 7015-2017)	Лит.	Масса 0,52	Масштаб 1:4
Разраб.		Афанасьев А.А.				Лист	Листов 1	
Пров.		Михайлов Д.И.						
Т.контр.		Литовко С.С.						
Н.контр.		Кравец А.П.				ГИКО ocean-minerals.ru		
Утв.		Григорчук А.В.						

Перв. примен. | Справ. № | Подп. и дата | Инв. № дубл. | Взам. инв. № | Подп. и дата | Инв. № подл.

Копировал | Формат А1