(1:15)

ТГ-25-159

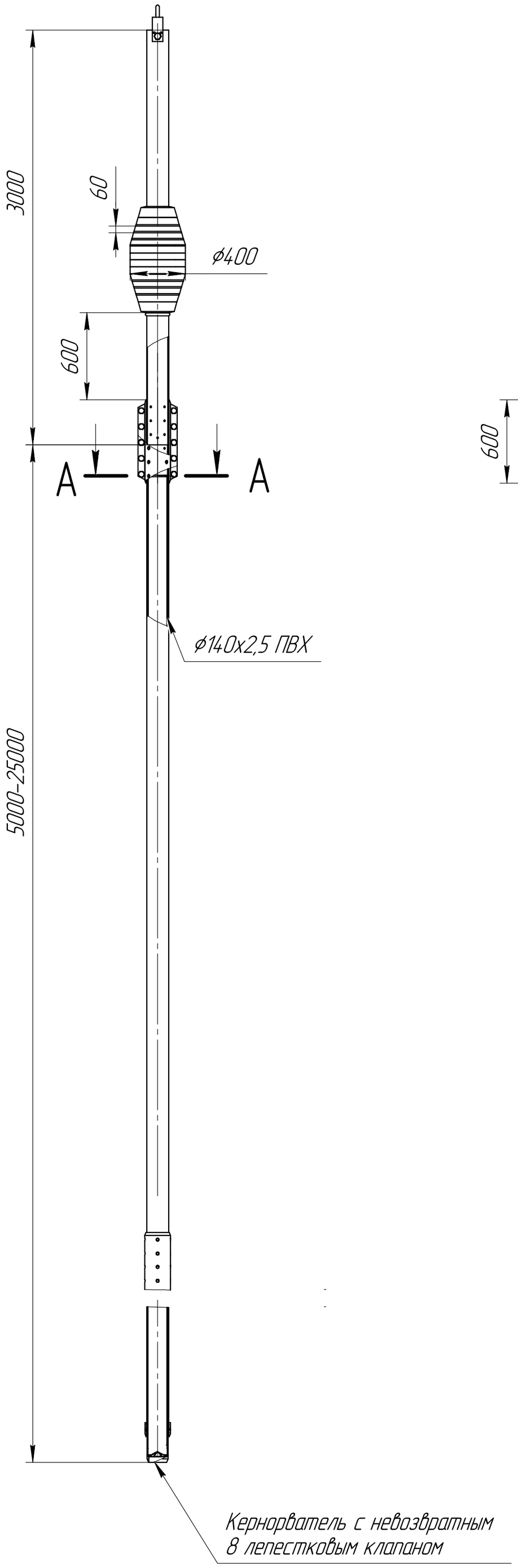

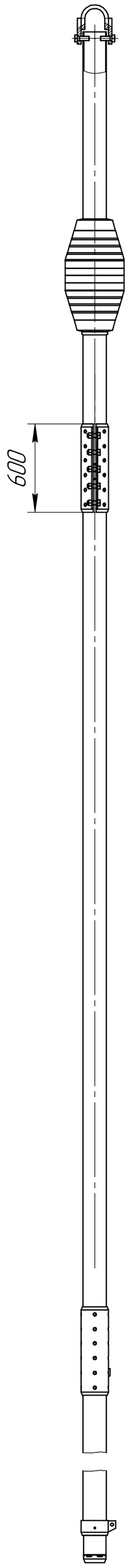

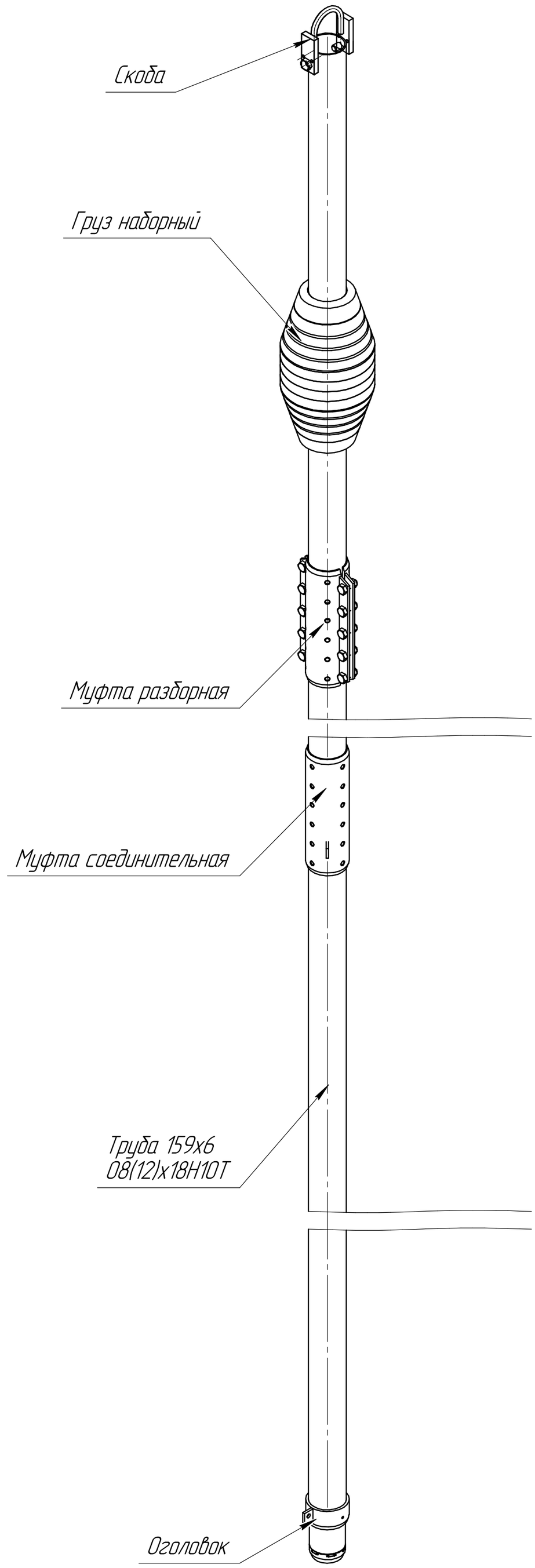

Болт М12x14
Оцинкованный
24 шт.

A–A(1:5)

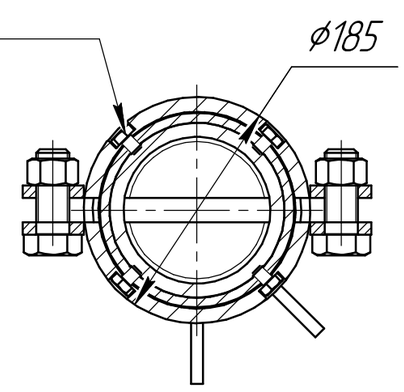

Изм.	Лист	№ докум.	Подп.	Дата	ТГ-25-159		
Разраб.		Афанасьев А.А.		02.08.2024	Гравитационная геологическая трубка Сборочный чертёж	Лит.	Масса: – / Масштаб: 1:25
Пров.		Михайлов Д.И.				Лист	Листов 1
Т.контр.		Литовко С.С.				ГИКО ocean-minerals.ru	
Н.контр.		Кравец А.П.					
Утв.		Григорчук А.В.					

Перв. примен.

Справ. №

Подп. и дата

Инв. № дубл.

Взам. инв. №

Подп. и дата

Инв. № подл.

Копировал

Формат А2