9204 7015.481575.01 СБ

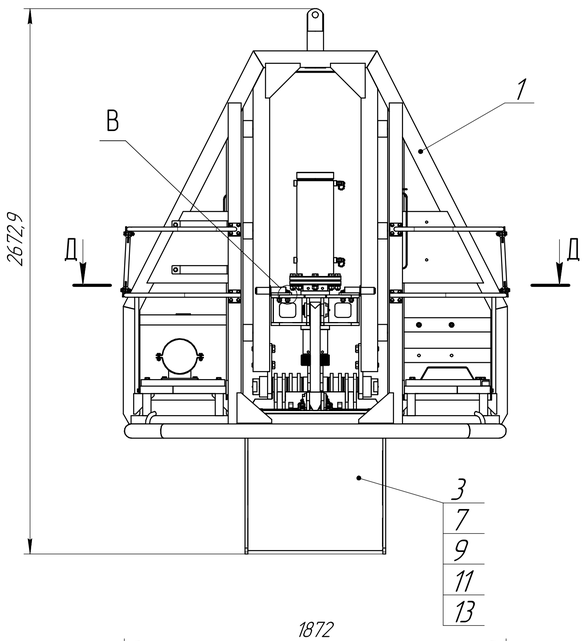

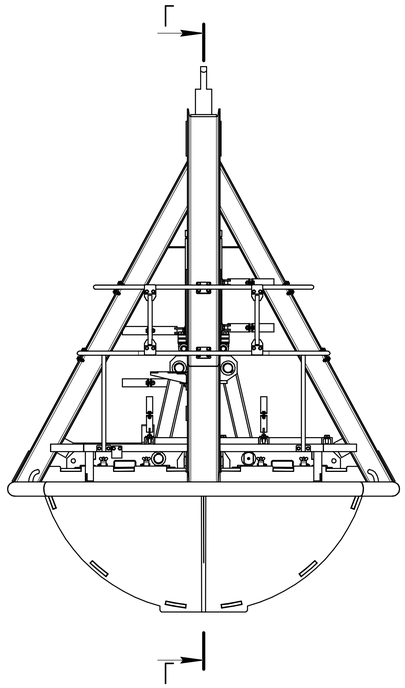

Г–Г

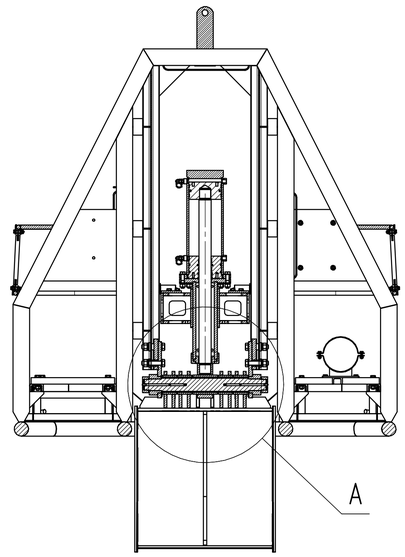

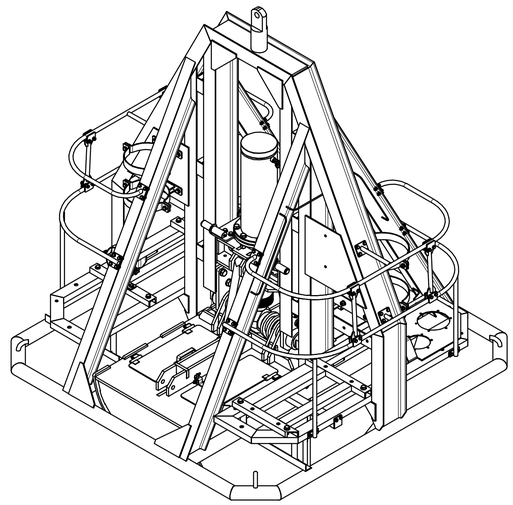

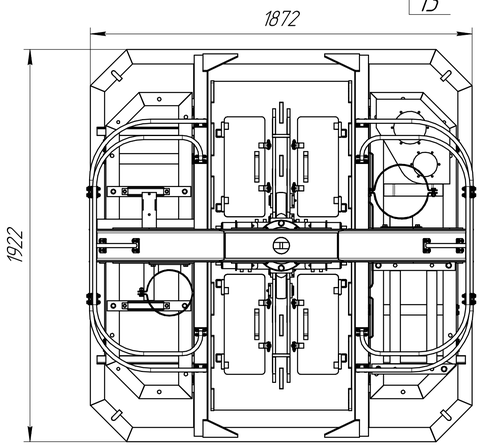

А (1:4)

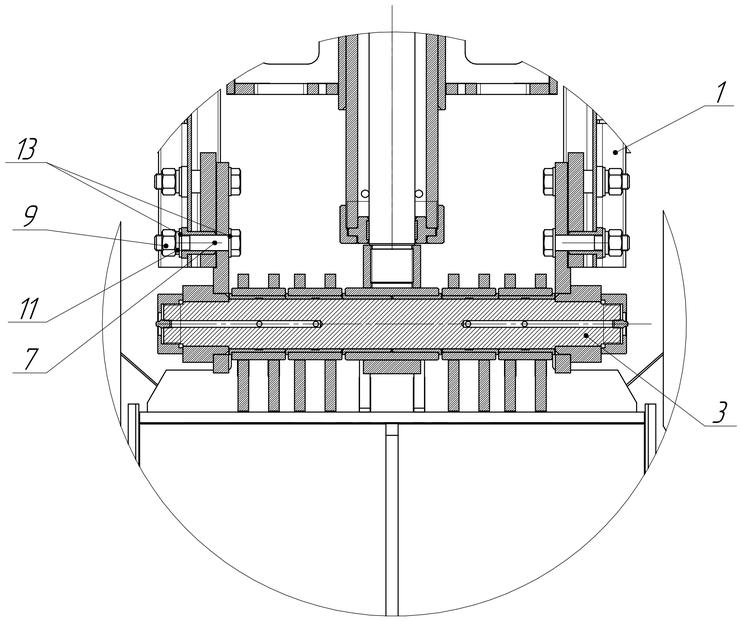

В (1:1)

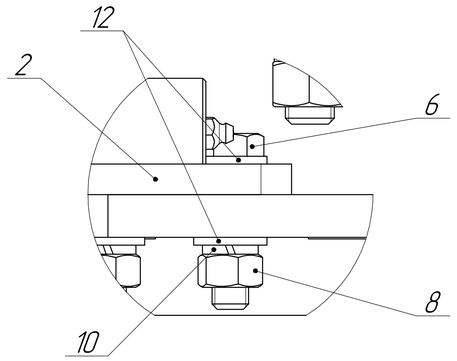

Б (1:4)

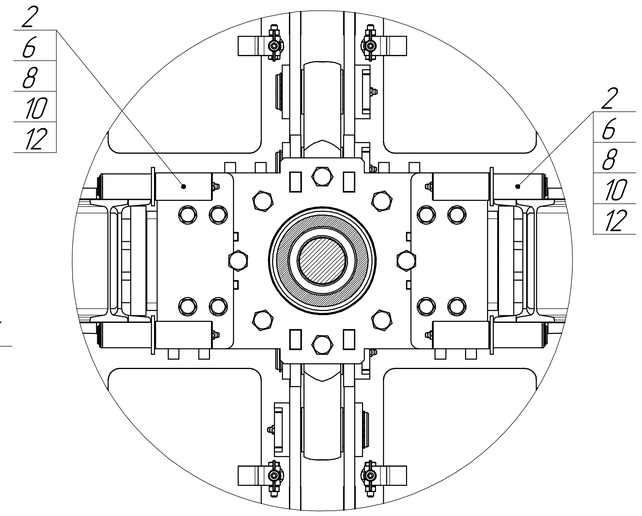

Д–Д

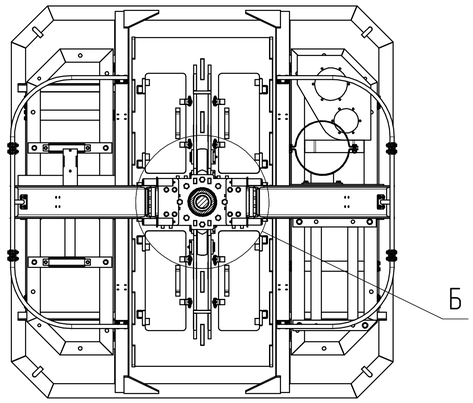

Размеры для справок

					9204 7015.481575.01 СБ			
Изм.	Лист	№ докум.	Подп.	Дата	Грейфер ДГ Сборочный чертеж	Лит.	Масса	Масштаб
Разраб.		Афанасьев А.А.					1556,52	1:15
Пров.		Михайлов Д.И.				Лист	Листов 1	
Т.контр.		Литовко С.С.						
Н.контр.		Кравец А.П.				ГИКО ocean-minerals.ru		
Утв.		Григорчук А.В.						

Перв. примен. | Справ. № | Подп. и дата | Инв. № дубл. | Взам. инв. № | Подп. и дата | Инв. № подл.

Копировал | Формат А1